Datenblatt

Glove Tester

Zubehör

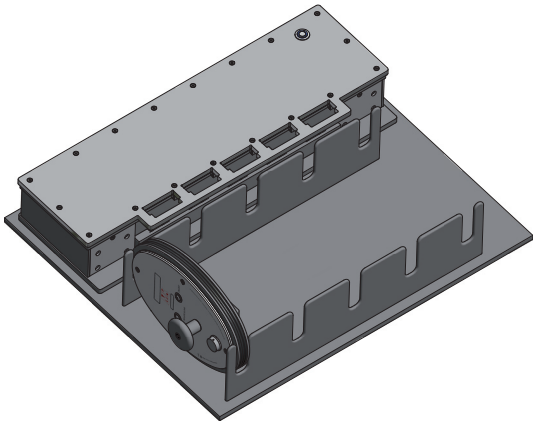

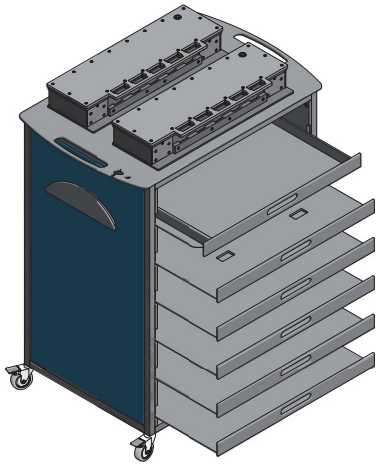

Aufbewahrungsbox

Für bis zu 5 Handschuhprüfgeräte

Aufnahme einer 5-fach Ladestation

Transport- und Aufbewahrungswagen

Aufbewahrung von 10 Prüfgeräten

Aufnahme von zwei 5-fach Ladestationen

Schublade für Zubehör

Zentrale Stromversorgung

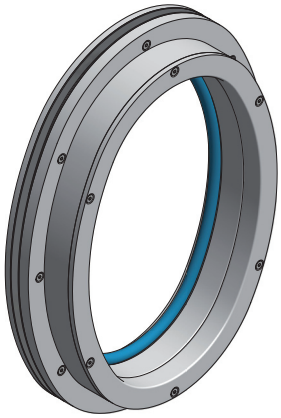

Handschuhschulterring

In verschiedenen Größen und Formen

Für Glassscheiben von 8 - 20 mm

Inklusive Dichtung und Handschuhsicherungsring

Inklusive RFID-Chip

Füllpistole

Zum Befüllen des Handschuhs

MK – Versuchsanlagen und Laborbedarf
Inhaber: Michael Keil
www.mk-versuchsanlagen.de

Stückweg 10
35325 Mücke
Deutschland

Tel.: +49 6400-9576030
Fax: +49 6400-9576031
E-Mail: info@mk-versuchsanlagen.de

Datenblatt

Glove Tester

Zubehör

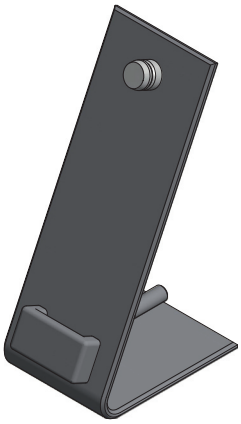

Ladestation

Zum Laden von MK Systemakkupacks

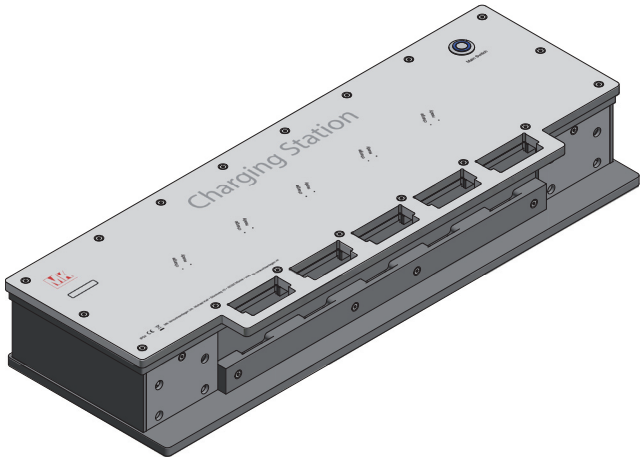

Ladestation 5-fach

Zum Laden von bis zu fünf MK Systemakkupacks

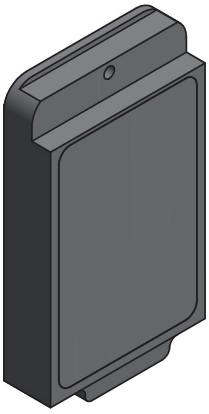

MK Systemakkupack small

Für MK Prüfgeräte

MK Systemakkupack

Für MK Prüfgeräte

MK – Versuchsanlagen und Laborbedarf
Inhaber: Michael Keil
www.mk-versuchsanlagen.de

Stückweg 10
35325 Mücke
Deutschland

Tel.: +49 6400-9576030
Fax: +49 6400-9576031
E-Mail: info@mk-versuchsanlagen.de